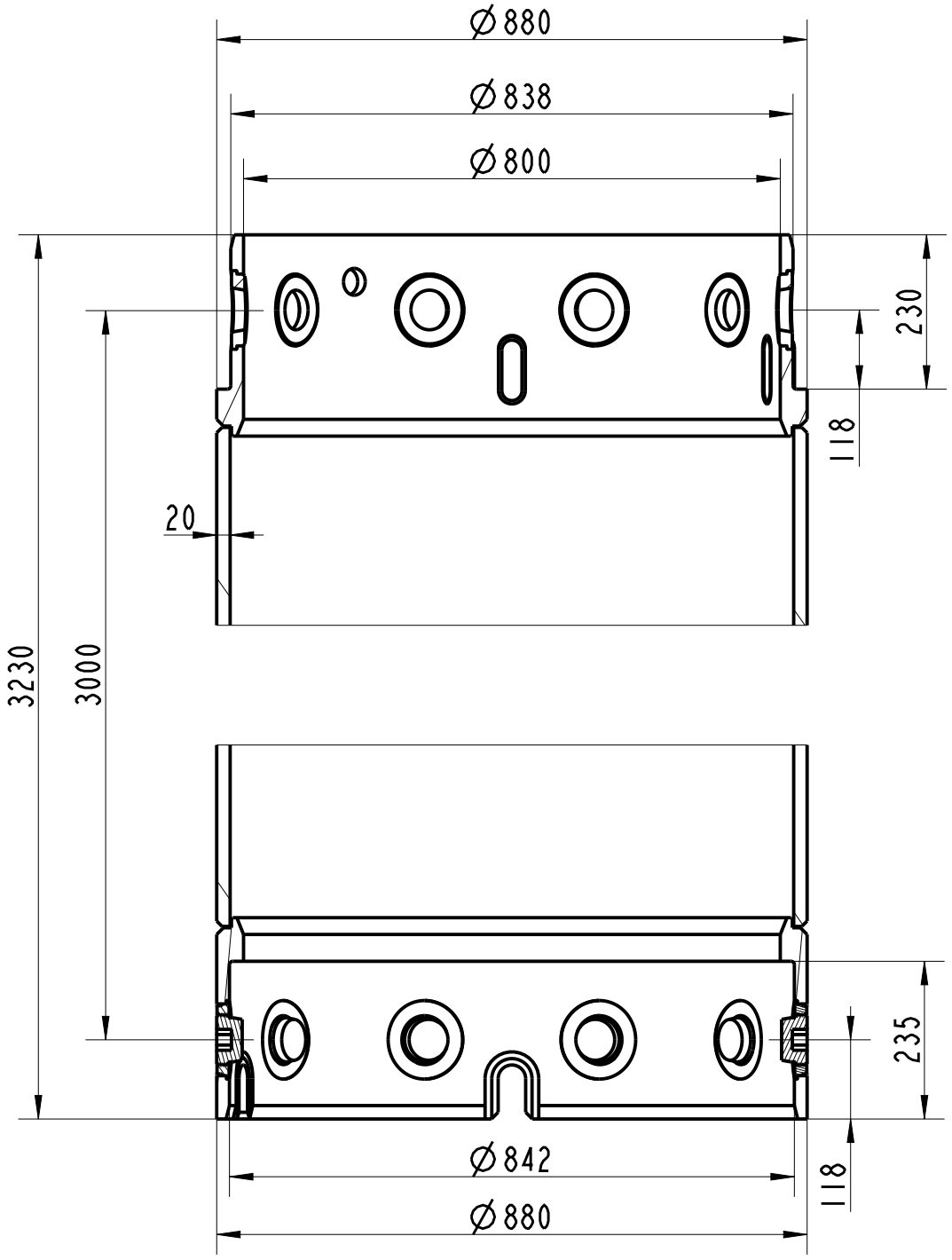

版 次	处 数	分 区	更改文件号	签 名	年 月 日	

设 计			工 艺			
校 对			标准化			
审 核			批 准			

设 计			
校 对			
审 核			
工 艺			
标 准			
批 准			

阶段标记	重量	比例
S		1:10
共 1 张	第 1 张	

880/800套管单壁3m节